60x45 cm kombi-ångugn

Professional Series

SEK 22,995

F457PROVTX

Denna Bertazzoni Professional-seriens 60x45 cm kombiångugn har 7 funktioner och ett ugnsutrymme i rostfritt stål på 31 liter. Steam Assist-funktionen erbjuder möjligheten att kombinera traditionella funktioner med tre olika ångintensitetsnivåer: låg, medium och max, medan Total Steam-funktionen använder ren ånga för att ge en snabb och hälsosam matlagning. Lätt att kontrollera tack vare vreden och en tydlig TFT-display, och försedd med mjukt öppnande ugnslucka med metallhandtag och en avtagbar vattentank för snabb påfyllning. Finns i rostfritt stål med solida metallknoppar eller i svart med metallknoppar och handtag i titanfinish.

Guarda online

Specifikationer

Funktioner

Kompakta ugnsfunktioner	
Speciella funktioner	Proofing / regenererande (varm, torka, tina) / sterilisering
Standby-läge	60x45 cm
Funktioner	grill / kombi-ånga / Konvektion / ren / Total ånga / Turbo
Total volume	31 L
Ugn kontroller	Rattar / Tryck på TFT-skärm
Automatiska tillagningslägen	15 förinställda
Inre ugnslucka	dubbel
Avtagbart innerglas	yes
Efterbehandling av hålrum	rostfritt stål
Ugnsnivåer	4
Dörrens gångjärn	mjuka rörelser
Ugnshandtag	metall
Trådhyllor	1
Bricka	1 rostfritt stål + 1 perforerad
Ugnsbelysning	singel
Tekniska specifikationer	
Energiklass	A
Spänning och frekvens	220/240 V - 50/60 Hz
Absorberad effekt (W)	2900 W
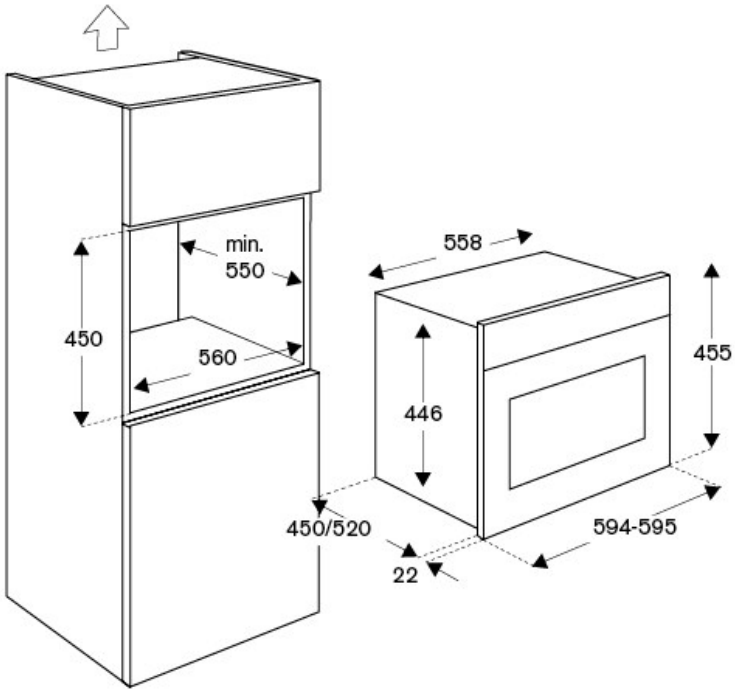
Mått