60x38 cm mikrovågsugn

Moderna serier

SEK 12,995

F383MODMWSX

Denna 60x38 cm mikrovågsugn i Bertazzoni Modern-serien har 5 effektnivåer och 3 funktioner: mikrovågsugn, grill och mikrovågsugn + grill. Den är utrustad med 22 liters ugnsutrymme i rostfritt stål med keramisk bas. Funktionerna styrs med de två tryck- och dragvreden. Dörren har en tyst, elektronisk kontrollerad öppningsmekanism. Finns i rostfritt stål och svart glas.

Guarda online

Specifikationer

Funktioner

Kompakta ugnsfunktioner	
Speciella funktioner	Avfrostning efter tid / Avfrostning efter vikt / Barnlås / timer
Standby-läge	60x38 cm
Typ av mikrovågsugn	mikrovåg
Funktioner	grill / mikrovåg / Mikrovågsugn med grill
Total volume	22 L
Ugn kontroller	Rattar
Inre ugnslucka	dubbel
Efterbehandling av hålrum	rostfritt stål
Effektnivåer för mikrovågor	5
Barnlås	yes
Dörrens gångjärn	Knapp för dörröppning
Ugnsbelysning	singel
Skivspelare mängd	1 keramisk bas

Tekniska specifikationer	
Spänning och frekvens	220/240 V - 50/60 Hz
Absorberad effekt (W)	2500 W
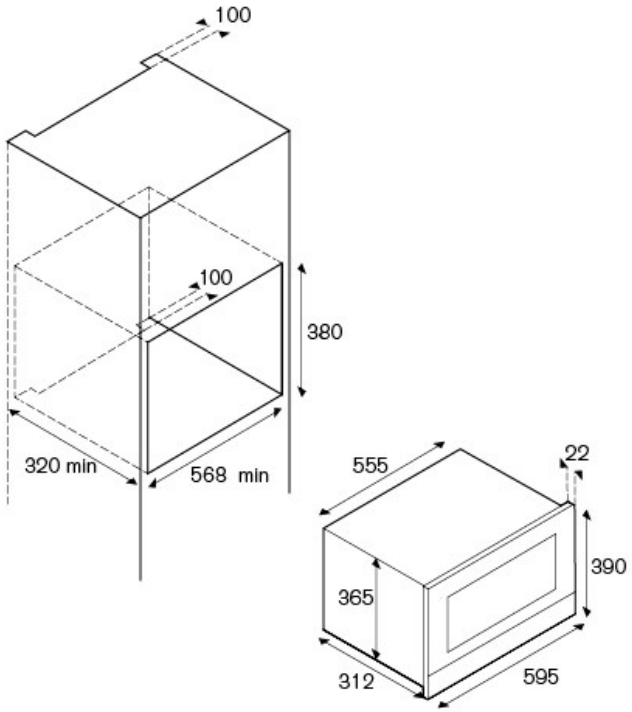
Mått