90 cm kyl och frys för inbyggnad, redo för panel, vänsterhängd dörr

Heritage-serien

SEK 119.995

REF905BBLPTT

Bertazzonis inbyggnadskylskåp är designade, konstruerade och tillverkade i Italien, med material och komponenter av högsta kvalitet. Det egenutvecklade "Lyft & Sväng"-gångjärnssystemet gör dem till det idealiska valet för verkligt jämn installation som en enhet eller sida vid sida.

Dessa inbyggnadskylskåp är byggda för att hålla för evigt och använder metall och glas både på in- och utsidan, för bättre temperaturhantering. Det laterala luftflödessystemet, med dubbla kompressorer för kyl och frys, minskar förlusten av kall luft vid öppning av dörrar och möjliggör kategoriledande inre djup. Den interna konfigurationen är designad för maximal flexibilitet, med 0,36 m3 kylskåpsvolym och 0,10 m3 FlexMode-volym. FlexMode kylfrys gör det möjligt att växla mellan frys och kyl i bottenfacket, med en enda knapptryckning. Invändig LED-belysning på toppen och på sidorna ger ljusstark interiörbelysning på alla ytor med minimal energiförbrukning. Integrerat vattenfilter anslutet till vattenledningen säkerställer regelbunden produktion av isbitar av anpassningsbar storlek.

Användande av en av de 3 tillgängliga handtagskiten i stilen Professional, Master och Heritage Series, integrerar detta kylskåp sömlöst med alla andra Bertazzoni-apparater i stilharmoniserade sviter för en verkligt högpresterande köksupplevelse. Handtagskit säljs separat.

Guarda online

Specifikationer

Funktioner

Allmänna egenskaper	
Standby-läge	90 cm
Kylsystem	Totalt Ingen Frost
Användargränssnitt	Onödiga digitala skärmar
Visa funktioner	flaskkylare, ismaskin, isbitsstorlek, superis, vattenfilter, flexläge, semesterläge, shoppingläge, sabbatsläge
Belysning	6 LED-lampor infällda i kylskåpstaket, 5 infällda i sidoväggen
Larm för öppen dörr	yes
Efterbehandling av dörrar	Förberedd för panel
Kylskåpets nettokapacitet	425 L
Antal hyllor	3
Kylskåp lådor	2
Lagerplatser	3 height-adjustable full-width bins
Frysens nettokapacitet	131 L
Fryslådor	
Automatisk ismaskin	yes
Produktionskapacitet för is	upp till 1,5 kg / 24 timmar

Tekniska specifikationer	
Energiklass	A+
Spänning och frekvens	220-240V, 50/60 Hz

Mått

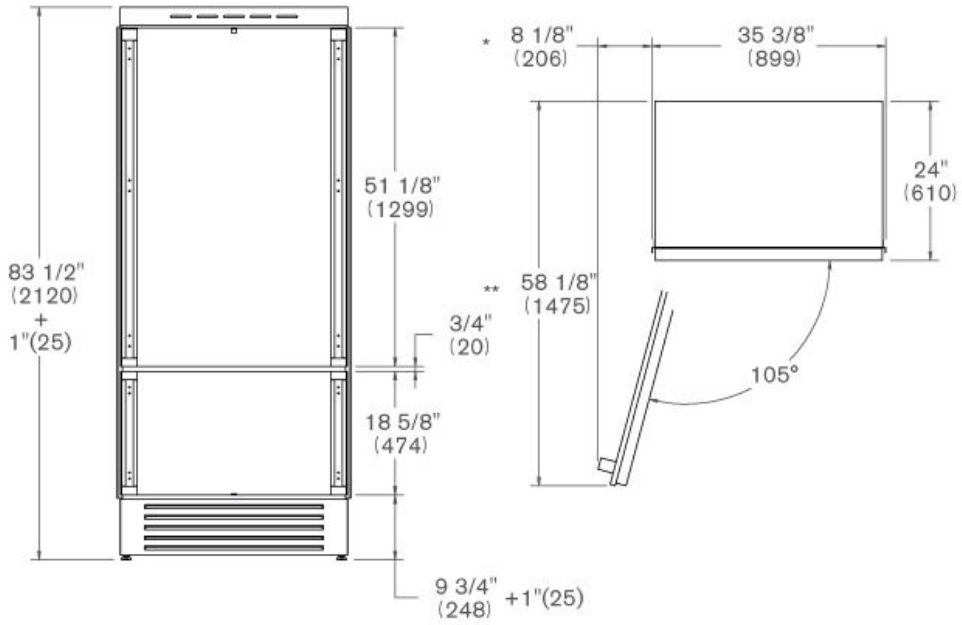
83 1/2"
(2120)
+
1"(25)
51 1/8"
(1299)
3/4"
(20)
18 5/8"
(474)
9 3/4"
(248)
+1"(25)
*
8 1/8"
(206)
35 3/8"
(899)
24"
(610)
**
58 1/8"
(1475)
105°