90 cm gashäll på glas med wok på sidan

Moderna serier

SEK 15.495

P905LMODGNE

Denna Bertazzoni 90 cm gashäll i Modern-serien är designad för exakt och säker matlagning och har fem mattsvarta monobloc-brännare samt svart glasfinish. En 5kW wokbrännare på sidan adderar ytterligare en nivå av flexibilitet till din matlagning. Tillsammans med kastrullstöd i gjutjärn fullbordar svarta kontrollvred utseendet.

Guarda online

Specifikationer

Funktioner

Bänkskiva	
Standby-läge	90 cm
Antal gaszoner	5
Typ av bänkskiva	gas
Bänkskivans utformning	Härdat glas
Reglage för bänkskiva	Rattar
Rattar	svart mjuk beröring
Brännartyp och lock	matt svart monoblock
Panoreringsstöd	gjutjärn
Anordning för flamskydd	yes
Tändning	yes
Kokzoner	
Dubbel wok	0.48 kW - 5 kW
Snabb	1.05 kW - 3 Kw
Halvsnabb	0.60 kW - 1.75 kW
Hjälpverb	0.48 kW - 1 kW
Tekniska specifikationer	
Spänning och frekvens	220/240 V - 50/60 Hz - 1 A
Absorberad effekt (W)	1 W
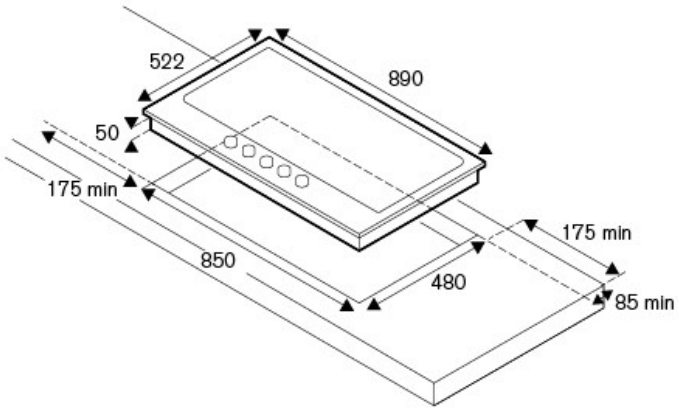
Mått