86 cm inbyggnadsfläkt, 1 motor

Moderna serier

SEK 10.995

KIN86MOD1XB

Bertazzoni 86 cm inbyggd fläkt i Modern-serien i rostfritt stål. Den har en enda motor med tre hastigheter och effektiva aluminiumfilter. Elektroniska knappar gör det enkelt att justera, och två ljusstarka LED-lampor gör det enkelt att se vad du gör på hällen. Den kraftfulla motorn suger ut maximalt 710 m3h.

Guarda online

Specifikationer

Funktioner

Allmänna egenskaper	
Standby-läge	86 cm
Typ av huva	inbyggd
Styrning av huva	Elektronik med knappar
Motor	1
Hastighet	3 + booster
Typ av filter	aluminium
Ljus	2 LED
Mättnadslarm	yes
Efterbehandling av huva	rostfritt stål
Timer	yes
Ljud betyg	70 dBA
Utsug (m^3/h)	710 m3h

Tekniska specifikationer	
Spänning och frekvens	220/240 V - 50/60 Hz
Absorberad effekt (W)	250 W
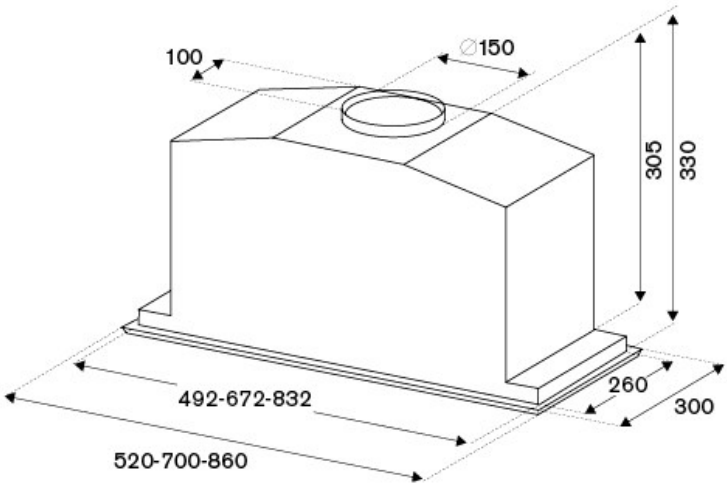
Mått