75 cm kylskåp för inbyggnad, rostfritt stål

Heritage-serien

SEK 104,995

LRD755UBRXTT

Dessa premium kylskåp för inbyggnad är mästerverk av Bertazzonis design och teknologi. Deras eleganta dörrar i rostfritt stål återspeglar noggrann uppmärksamhet på detaljer och högkvalitativa material, in- och utvändigt. Aluminium- och glasytor gör det lättare att upprätthålla hygienen.

Den sidomonterade förångarens design erbjuder kategoriledande djup och lagringskapacitet. LED-belysning upptill och på sidorna ger dig perfekt sikt runtom.

Lätt att använda, användargränssnittet med touchkontroll erbjuder precis temperaturkontroll för att förlänga konserveringen av livsmedel. En kompressor med variabel hastighet säkerställer exakt temperaturkontroll och energieffektivitet. Effektivitet är nyckeln: sidoluftflöde skapar en kall luftridå för att bibehålla en jämn temperatur även när dörren öppnas ofta. Snabb kylning för att optimera temperaturen när stora mängder mat läggs in.

Det egenutvecklade "Lyft & Sväng"-gångjärnssystemet möjliggör infälld installation med minimalt avstånd till omgivande skåpspaneler. Detta möjliggör eleganta konfigurationer av kylskåp, frys och vinskåp i valfri bredd.

Användande av en av de 3 tillgängliga handtagskiten i stilen Professional, Master och Heritage Series, integrerar detta kylskåp sömlöst med alla andra Bertazzoni-apparater i stilharmoniserade sviter för en verkligt högpresterande köksupplevelse. Handtagskit säljs separat.

Bertazzoni kolonnkylskåp är designade med stolthet i Italien och täcks av en branschledande 2-årig reservdels- och arbetsgaranti.

Guarda online

Specifikationer

Funktioner

Allmänna egenskaper	
Standby-läge	75 cm
Kylsystem	Lateralt luftflöde
Användargränssnitt	Peka och bläddra
Visa funktioner	Shopping, Vacation, Sabbath mode
Belysning	LED-belysning
Larm för öppen dörr	yes
Efterbehandling av dörrar	rostfritt stål
Invändig finish	Vitbelagd aluminium
Kylskåpets nettokapacitet	494 L
Antal hyllor	4 höjdjusterbara
Skarpare	3
Lagerplatser	3 behållare
Ljud betyg	41 (dB)
Intygande	CE

Tekniska specifikationer	
Spänning och frekvens	220/240 V - 50/60 Hz - 220 W - 1,2 Amp
Årlig energiförbrukning (kWh)	343 kWh/år

Mått

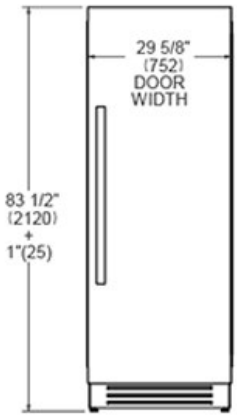
29 5/8"
(752)
DOOR
WIDTH
83 1/2"
(2120)
+
1"(25)

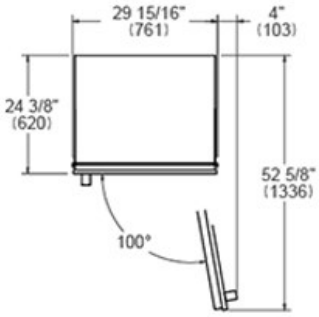
29 15/16"
(761)
4"
(103)
24 3/8"
(620)
52 5/8"
(1336)
100°