75 cm gashäll på glas med central wok

Moderna serier

SEK 11,995

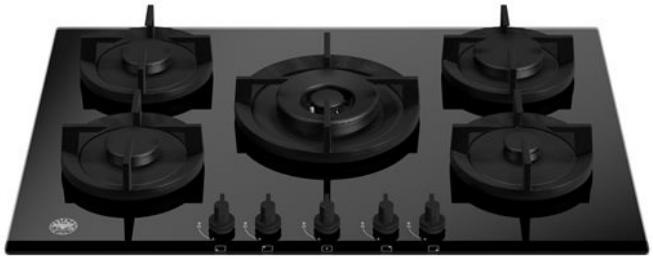

P755CMODGNE

Denna Bertazzoni 75 cm gashäll i Modern-serien är designad för exakt och säker matlagning och har fem mattsvarta monobloc-brännare samt svart glasfinish. En 4kW wokbrännare adderar ytterligare en nivå av flexibilitet till din matlagning. Tillsammans med kastrullstöd i gjutjärn fullbordar svarta kontrollvred utseendet.

Guarda online

Specifikationer

Funktioner

Bänkskiva	
Standby-läge	75 cm
Antal gaszoner	5
Typ av bänkskiva	gas
Bänkskivans utformning	Härdat glas
Reglage för bänkskiva	Rattar
Rattar	svart mjuk beröring
Brännartyp och lock	matt svart monoblock
Panoreringsstöd	gjutjärn
Anordning för flamskydd	yes
Tändning	yes
Kokzoner	
Woka	4 kW
Snabb	1.05 kW - 3 Kw
Halvsnabb	0.60 kW - 1.75 kW
Hjälpverb	0.48 kW - 1 kW
Tekniska specifikationer	
Spänning och frekvens	220/240 V - 50/60 Hz - 1 A
Absorberad effekt (W)	1 W
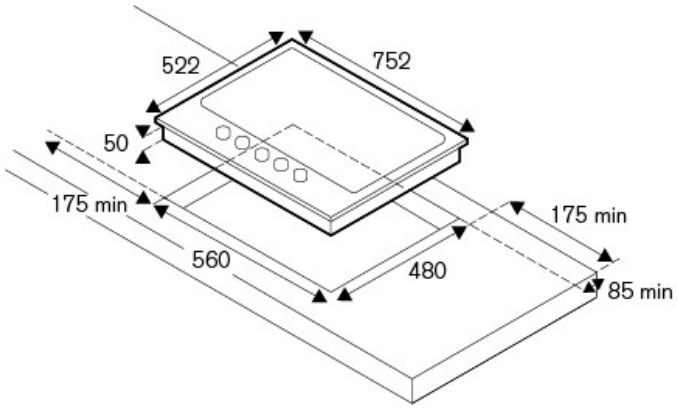
Mått