60x38 cm kombi-mikrovågsugn
Professional Series

SEK 7.995

F457PROMWSX

Denna 60x38 cm kombi-mikrovågsugn i Bertazzoni Professional-serien har 7 funktioner. Den har en kapacitet på 25 liter i rostfritt stål och två nivåer. Denna ugn är tillräckligt stor för att laga mat för hela familjen. Mikrovågsugnen har 10 förinställda tillagningslägen och den kombinerar traditionella funktioner med varmlufts- och grillalternativ. Alla funktioner styrs med ett kontrollvred och elektroniska knappar, och syns på LED-displayen. Finns i rostfritt stål.

Guarda online

Specifikationer

Funktioner

Kompakta ugnsfunktioner	
Speciella funktioner	Avfrostning efter tid / Avfrostning efter vikt / Barnlås / timer
Standby-läge	60x38 cm
Typ av mikrovågsugn	kombi-mikrovågsugn
Funktioner	grill / Kombinerad mikrovågsugn / Konvektion / konvektionsgrill / mikrovåg / Mikrovågsugn med grill
Total volume	25 L
Automatiska tillagningslägen	10 automatiska tillagningslägen
Inre ugnslucka	dubbel
Efterbehandling av hålrum	rostfritt stål
Ugnsnivåer	2
Klocka/Timer	yes
Kontroller för mikrovågsugn	elektroniska knappar och LED-display
Dörrens gångjärn	Knapp för dörröppning
Ugnsbelysning	singel
Skivspelare mängd	1 platta
Skivspelarens diameter	315 mm

Tekniska specifikationer	
Energiklass	A
Spänning och frekvens	220/240 V - 50/60 Hz
Absorberad effekt (W)	2500 W
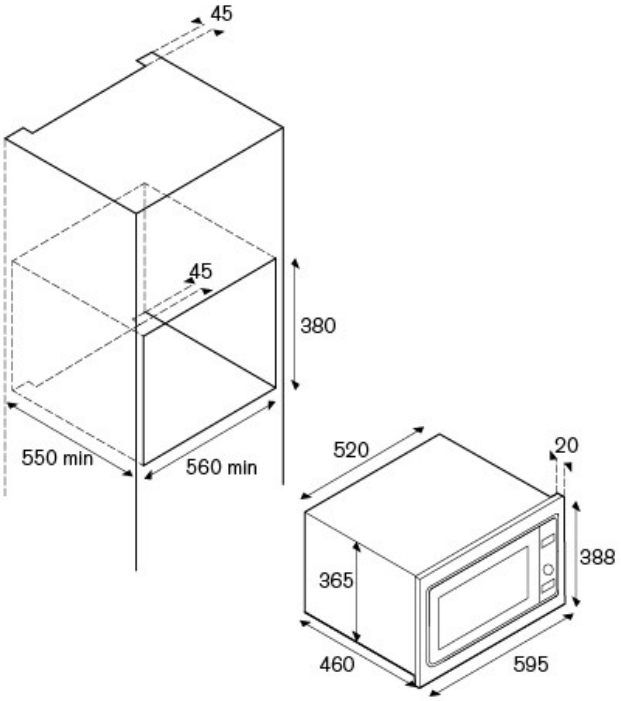
Mått