60 cm väggmonterad fläkt
Professional Series

SEK 9.995

KT60P1XV

Denna 60 cm fläkt, i rostfritt stål, för väggmontering i Bertazzoni Professional-serien har en motor som erbjuder tre hastigheter, samt effektiva filter i aluminium. Elektroniska reglage gör hanteringen enkel och två ljusstarka LED-lampor gör det lätt att se vad du gör på hällen. Den kraftfulla motorn suger ut maximalt 710 m3h.

Guarda online

Specifikationer

Funktioner

Allmänna egenskaper	
Standby-läge	60 cm
Typ av huva	Väggfäste
Styrning av huva	Elektronik med knappar
Motor	1
Hastighet	3 + booster
Typ av filter	aluminium
Ljus	2 LED
Efterbehandling av huva	rostfritt stål
Ljud betyg	65 dBA
Utsug (m^3/h)	710 m3h

Tekniska specifikationer	
Energiklass	B
Spänning och frekvens	220/240 V - 50/60 Hz
Absorberad effekt (W)	252 W
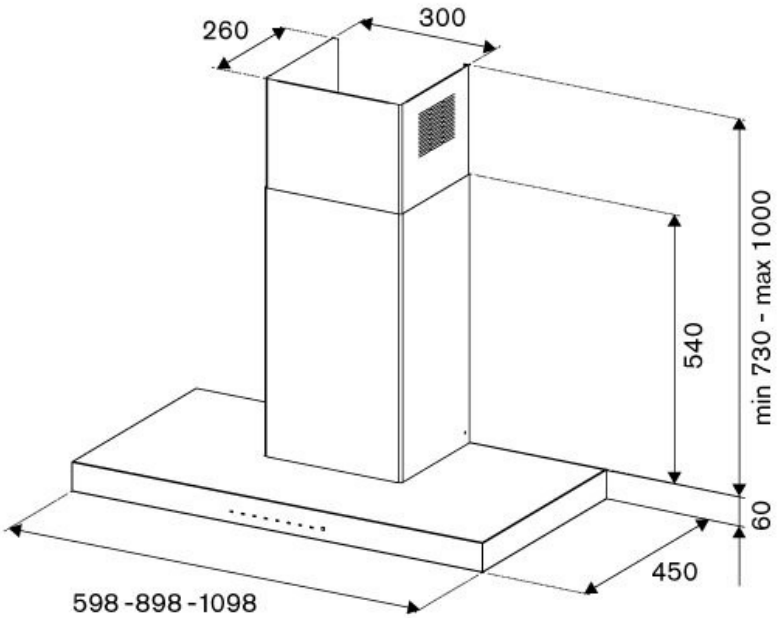
Mått