60 cm helintegrerad diskmaskin
Professional Series

SEK 10.995

DW6083PRV

Bertazzoni 60 cm helintegrerade diskmaskin är tillräckligt stor för upp till 14 kuvert på tre hyllor. Touchkontroller och LED-display ger dig tillgång till 7 program, från Eco till självrengörande, med 3 funktioner. Ett turbotorksystem säkerställer snabb torkning i slutet av programmet. Den är isolerad för att hålla ljudnivån på låga 42db. Automatisk lucköppning i slutet av tvättcykeln påskyndar torkningsprocessen. Som alla nya Bertazzoni diskmaskiner har den energiklass C.

Guarda online

Specifikationer

Funktioner

Allmänna egenskaper	
Standby-läge	60 cm
Inställning	14
Ljudnivå maxhastighet (dbA)	42 dB (A)
Användargränssnitt	elektronisk touchkontroll med LED-skärm på dörren
Spolarmar	3
Antal rack	3
Program	8 (normal, eko, glas, 90min, auto, hygien, festtvätt, självrengöring)
Funktioner	4 (extra torkning, extra hygien, express, energibesparing)
Automatisk dörröppning	yes

Tekniska specifikationer	
Energiklass	C
Spänning och frekvens	220-240V/50Hz
Absorberad effekt (W)	1760-2100 W
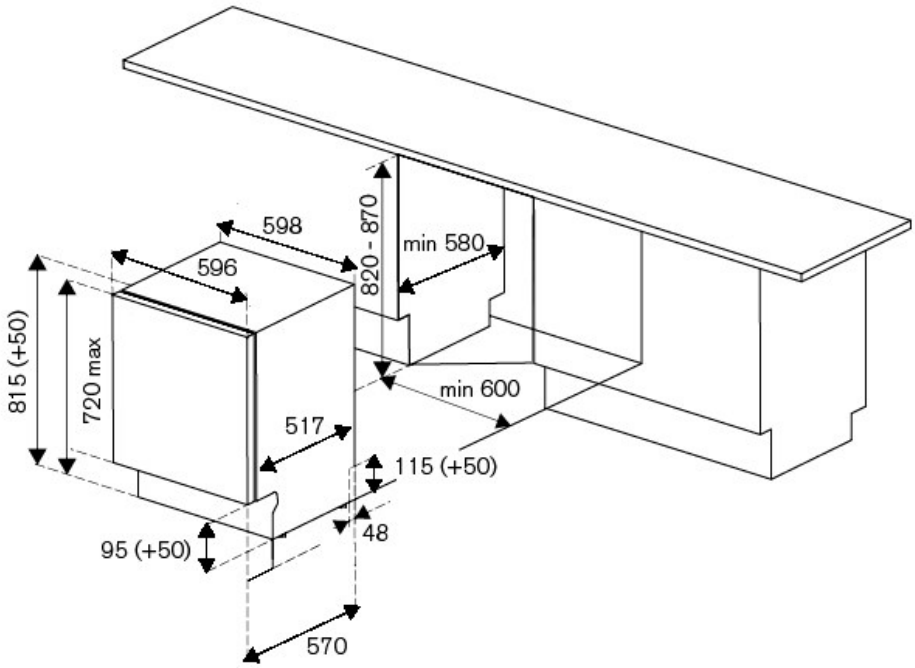
Mått