120 cm fläkt för köksöar
Professional Series

SEK 19.995

KTI120P1AXT

Denna 120 cm fläkt, i rostfritt stål, för köksöar i Bertazzoni Professional-serien har en motor som erbjuder tre hastigheter, samt effektiva filter i rostfritt stål. Elektroniska reglage med LED-display gör hanteringen enkel och fyra ljusstarka LED-lampor gör det lätt att se vad du gör på hällen. Den kraftfulla motorn suger ut maximalt 750 m3h och är energiklassad A+.

Guarda online

Specifikationer

Funktioner

Allmänna egenskaper	
Standby-läge	120 cm
Typ av huva	Ö-fäste
Styrning av huva	Elektronik med knappar
Motor	1
Hastighet	3 + booster
Typ av filter	rostfritt stål
Ljus	4 LED
Huva unika funktioner	24h-funktion
Efterbehandling av huva	rostfritt stål
Timer	yes
Ljud betyg	65 dBA
Utsug (m^3/h)	750 m3h

Tekniska specifikationer	
Energiklass	A+
Spänning och frekvens	220/240 V - 50/60 Hz
Absorberad effekt (W)	274 W
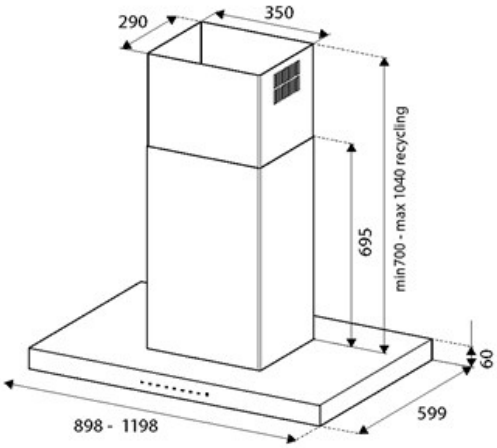
Mått