120 cm 6-brännare + grill, elektrisk dubbelugn

Heritage-serien

SEK 94,995

HER126G2ENET

Den magnifika Heritage-serien passar dagens traditionella kök, och kombinerar på ett skickligt sätt den klassiska lockelsen av hävdvunnen stil med all teknologi och avancerad ingenjörskonst i Bertazzoni-spisarna.

Den elektriska huvudugnen med 11 funktioner är försedd med en termometer, den användbara extraugnen har 11 funktioner.

Hällen har sex mångsidiga gasbrännare i mässing inklusive en dubbelringad brännare.

Matchande fläkt och backsplash är tillgängliga.

Färgerna som visas varierar beroende på dina skärminställningar och upplösning. Kontakta din återförsäljare för ytterligare råd.

Guarda online

Specifikationer

Funktioner

Bänkskiva	
Standby-läge	120 cm
Kokzoner	7
Antal gaszoner	6
Grillzoner	elektrisk
Typ av bänkskiva	gas
Bänkskivans utformning	rostfritt stål fyrkantig
Reglage för bänkskiva	Rattar
Rattar	Solid metall
Brännartyp och lock	mässing
Panoreringsstöd	gjutjärn
Anordning för flamskydd	yes
Tändning	yes
Ö-höjning	yes
Wok-adapter	yes
Sjud ring	yes
Kokzoner	
Dubbel wok	0.48 kW - 5 kW
Snabb	1.05 kW - 3 kW (1)
Halvsnabb	0.60 kW - 1.75 kW (3)
Hjälpverb	0.48 kW - 1 kW (1)
Kraft från grillen	1100 W
Droppbricka för grill	yes
Ugnsutrymme	
Ugnens konfiguration	dubbel
Ugnsbränsle	elektrisk
Typ av ugn	Elektrisk multifunktion
Typ av huvudugn	Elektrisk multifunktion

Typ av huvudugnsgrill	elektrisk
Huvudsakliga ugnsfunktioner	Avfrostning / baka / grill / Konvektion / konvektion baka / konvektionsgrill / Nedre bakning / övre baka / pizza / Snabb förvärmning / ugn ljus
Huvudugnens volym	69 L
Konvektionssystem för huvudugn	singel med värmeelement
Huvudugnens energiklass	A
Typ av hjälpugn	Elektrisk multifunktion
Typ av extra ugnsgrill	elektrisk
Extra ugnsfunktioner	Avfrostning / baka / grill / Konvektion / konvektion baka / konvektionsgrill / Nedre bakning / övre baka / pizza / Snabb förvärmning / ugn ljus
Extra ugnsvolym	69 L
Hjälpugnens konvektionssystem	singel
Energiklass för extra ugn	A
Sekundär ugns nettovolym	69 L
Ugn kontroller	Rattar
Inre ugnslucka	trippel
Avtagbart innerglas	yes
Kylfläkt	yes
Ugnsnivåer	4
Timer	termometer
Stängning av ugnslucka	anti-slam system
Skjutbara hyllor	2 standard
Trådhyllor	3 kromade
Bricka	2 emaljerade
Grillgrytunderlägg för bricka	yes
Ugnsbelysning	singel
Botten	
Förvaringsfack	låda
Ben	rostfritt stål
Tekniska specifikationer	
Spänning och frekvens	220/240 V - 50/60 Hz - 26 A
Absorberad effekt (W)	6000 W
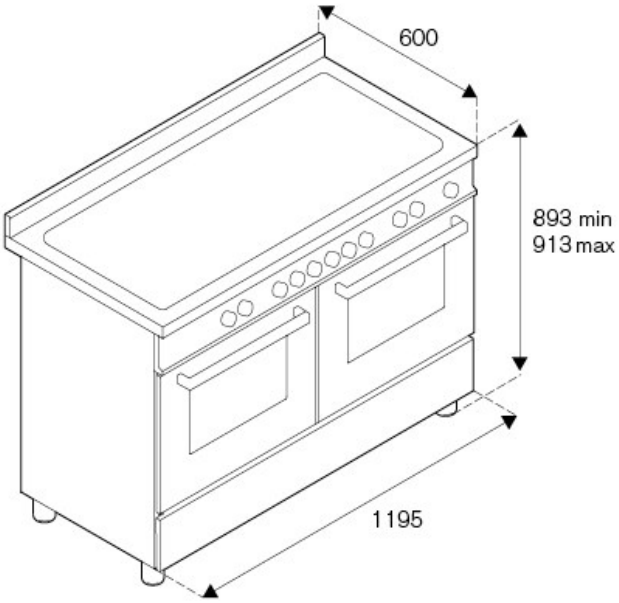
Mått