100 cm induktionshäll, elektrisk trippelugn

Heritage-serien

SEK 99.995

HER105I3ENET

Den magnifika Heritage-serien passar dagens traditionella kök, och kombinerar på ett skickligt sätt den klassiska lockelsen av hävdvunnen stil med all teknologi och avancerad ingenjörskonst i Bertazzoni-spisarna.

Den elektriska huvudugnen med 11 funktioner är försedd med en termometer, den användbara extraugnen, utan fläkt, har fyra lägen. En kraftfull justerbar grill finns i den tredje ugnen.

Induktionshällen har fem värmezoner, inklusive boosterfunktion, kastrulldetektering, restvärmeindikator för varje zon och två flexzoner.< /p>

Matchande fläkt och backsplash är tillgängliga.

Färgerna som visas varierar beroende på dina skärminställningar och upplösning.

Kontakta din återförsäljare för ytterligare råd.

Guarda online

Specifikationer

Funktioner

Bänkskiva	
Standby-läge	100 cm
Kokzoner	5
Antal induktionszoner	5, inklusive 2 flexzoner
Typ av bänkskiva	fristående
Reglage för bänkskiva	Rattar
Rattar	Solid metall
Kokzoner	
Induktion fram vänster	(210 x 200 mm) 1600 W - 1850 W
Induktion tillbaka vänster	(210 x 200 mm) 2100 W - 3000 W
Induktionscenter	(ø 265 mm) 2300 W - 3000 W
Induktion fram höger	(210 x 200 mm) 1600 W - 1850 W
Induktion tillbaka höger	(210 x 200 mm) 2100 W - 3000 W
Ugnsutrymme	
Ugnens konfiguration	dubbel
Ugnsbränsle	elektrisk
Typ av huvudugn	Elektrisk multifunktion
Typ av huvudugnsgrill	elektrisk
Huvudsakliga ugnsfunktioner	Avfrostning / baka / grill / Konvektion / konvektion baka / konvektionsgrill / Nedre bakning / övre baka / pizza / Snabb förvärmning / torka ut / ugn ljus
Huvudugnens volym	69 L
Konvektionssystem för huvudugn	singel med värmeelement
Huvudugnens energiklass	A
Typ av hjälpugn	Elektrisk konventionell
Typ av extra ugnsgrill	elektrisk
Extra ugnsfunktioner	baka / grill / Nedre bakning / övre baka / ugn ljus / Vändspett
Extra ugnsvolym	54 L
Energiklass för extra ugn	A
Ugn kontroller	Rattar / termometer

Inre ugnslucka	trippel
Avtagbart innerglas	yes
Kylfläkt	yes
Ugnsnivåer	4
Stängning av ugnslucka	anti-slam system
Skjutbara hyllor	1 standard
Trådhyllor	3 kromade
Bricka	2 emaljerade
Grillgrytunderlägg för bricka	yes
Ugnsbelysning	singel
Botten	
Förvaringsfack	låda
Ben	rostfritt stål
Tekniska specifikationer	
Spänning och frekvens	220/240 V - 50/60 Hz - 3x32 A
Absorberad effekt (W)	14100 W
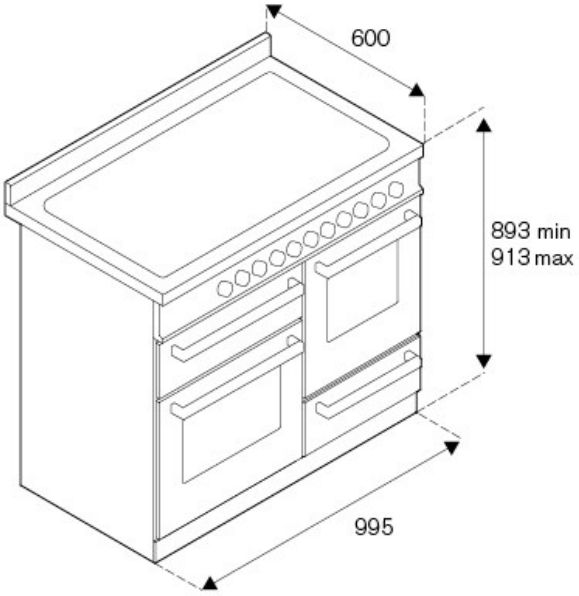
Mått