100 cm induktionshäll elektrisk dubbelugn

Master-serien

SEK 72.995

MAS105I2EXT

Spisen med dubbla ugnar ger stor mångsidighet och stil till ditt kök. Den elektriska huvudugnen har 11 funktioner, från varmluft, bakning och grillning till uppvärmning, och visar valda ugnsfunktioner, hanterar tiden under matlagning och ger feedback påtemperaturen i realtid. Den användbara extraugnen har fyra lägen. Ugnslucka med trippelglas minimerar värmeförlusten.

Hällen har en induktionsplatta med fem värmezoner, inklusive boosterfunktion, kastrulldetektering, restvärmeindikator för varje zon och två flexzoner

Matchande fläkt och backsplash är tillgängliga.

Färgerna som visas varierar beroende på dina skärminställningar och upplösning. Kontakta din återförsäljare för ytterligare råd.

Guarda online

Specifikationer

Funktioner

Bänkskiva	
Standby-läge	100 cm
Kokzoner	5
Antal induktionszoner	5, inklusive 2 flexzoner
Typ av bänkskiva	fristående
Reglage för bänkskiva	Rattar
Rattar	Solid metall
Ö-höjning	yes
Kokzoner	
Induktion fram vänster	(210 x 200 mm) 1600 W - 1850 W
Induktion tillbaka vänster	(210 x 200 mm) 2100 W - 3000 W
Induktionscenter	(ø 265 mm) 2300 W - 3000 W
Induktion fram höger	(210 x 200 mm) 1600 W - 1850 W
Induktion tillbaka höger	(210 x 200 mm) 2100 W - 3000 W
Ugnsutrymme	
Ugnens konfiguration	dubbel
Ugnsbränsle	elektrisk
Typ av huvudugn	Elektrisk multifunktion
Typ av huvudugnsgrill	elektrisk
Huvudsakliga ugnsfunktioner	Avfrostning / baka / grill / Konvektion / konvektion baka / konvektionsgrill / Nedre bakning / övre baka / pizza / Snabb förvärmning / ugn ljus
Huvudugnens volym	69 L
Konvektionssystem för huvudugn	singel med värmeelement
Huvudugnens energiklass	A
Typ av hjälpugn	Elektrisk konventionell
Typ av extra ugnsgrill	elektrisk
Extra ugnsfunktioner	baka / grill / Nedre bakning / övre baka / ugn ljus / Vändspett
Extra ugnsvolym	54 L
Energiklass för extra ugn	A+

Ugn kontroller	Rattar / termometer
Inre ugnslucka	trippel
Avtagbart innerglas	yes
Handtag på bricka	yes
Kylfläkt	yes
Ugnsnivåer	4
Stängning av ugnslucka	standard
Skjutbara hyllor	2 standaard
Trådhyllor	3 kromade
Bricka	2 emaljerade
Grillgrytunderlägg för bricka	yes
Ugnsbelysning	singel
Botten	
Förvaringsfack	låda
Ben	rostfritt stål
Tekniska specifikationer	
Spänning och frekvens	220/240 V - 50/60 Hz – 3x25 A
Absorberad effekt (W)	11700 W
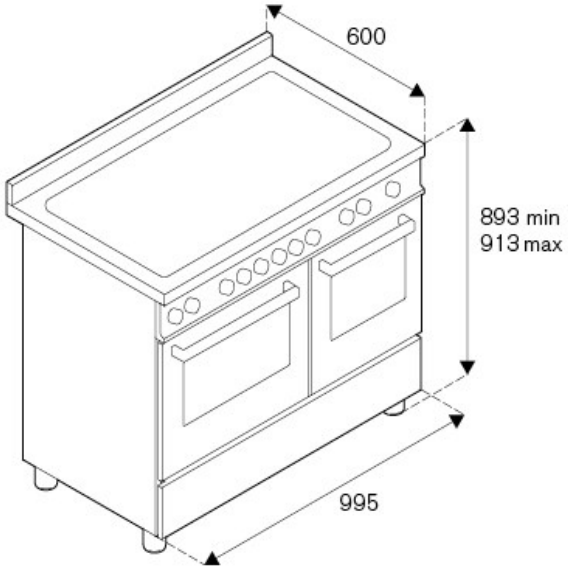
Mått